Tecle de Palanca 1.5T

Cod.: ITK 521016 **Modelo L616-1,5A**	
Categoría	Tecles de palanca
Marca	ITAKA
Procedencia	Ensamblado en China
Garantía	1 año
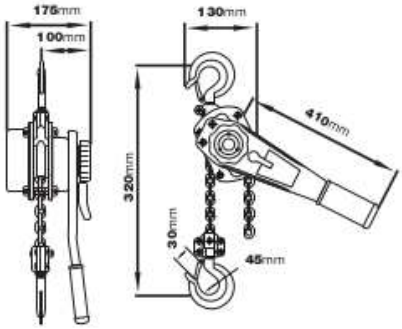
Especificaciones técnicas	
Capacidad	1,5 t
Altura promedio de levante	1,5 m
Prueba de carga	24 Kn
Esfuerzo necesario para levantar la carga	220 N
Cadenas incluidas	1
Diámetro de cadena	8 x 24 mm
Peso	11 Kg